NO.	4E500S-145-2019-A0

WEIGUANG®

SPECIFICATION 规格说明

HANGZHOU WEIGUANG ELECTRONIC CO.,LTD.

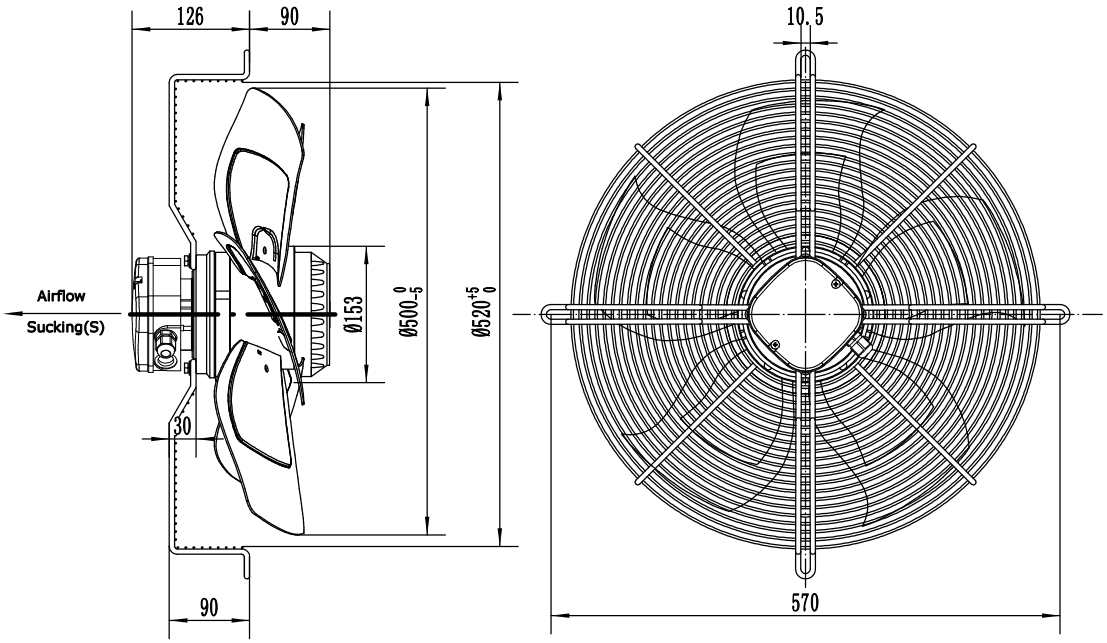

UNIT 类型	Axial fan motor 外转子轴流风机
MOTOR 电机型式	Single phase motor with capacitor
MOTOR TYPE 电机型号	YWF4E-500S-145/65-G
VOLTAGE 额定电压 (V)	220
FREQUENCY 频率 (Hz)	50
INPUT POWER 输入功率 (W)	900
CURRENT 电流 (A)	4.15
SPEED 转速 (r/min)	1325
AIR FLOW 20Pa 风量 (m³/h)	9318
NOISE 噪音 (dBA)	71
CAPACITOR 电容 (μF/450V)	16
ROTATION 旋转方向	CW ,looking into the end-shield 顺时针，从端盖端方向看
INSULATION CLASS 绝缘等级	B
MOTOR PROTECTION 电机保护	Thermocontact 135±5℃ 热保护器
TEMPERATURE RISE 温升	75K max 运行温升不超过75K
PROTECTION CLASS 防护等级	IP54
OPERATING TYPE 工作定额	S1 连续工作制
AMBIENT TEMPERATURE 适用环境温度	-30°C +60°C
BEARINGS 轴承型式	Ball bearings 滚珠轴承
MOUNTING TYPE 安装方式	Horizontal or Vertical 垂直或水平安装
ELECTRICAL CONNECTION 电源线	Lead wire Silikon 4G 0.75mm², Length 100mm in terminal box connected 接线盒（4芯0.75mm²线长100mm）
APPROVALS 认证标记	CE
NET WEIGHT/GROSS WEIGHT 净重/毛重	13/14kg
PACKING 包装	54.0*54.0*23cm

LABEL (铭牌):

WEIGUANG® Axial Fan Motor
YWF4E-500S-145/65-G
220V 50Hz 4.15A 500/900W 1325r/min
16μF/450V CL.B XX/XX

WIRING DIAGRAM（接线图）:

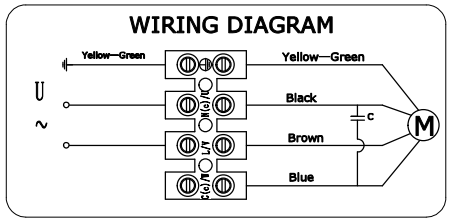

FLOW RATE CURVE（风量曲线）:

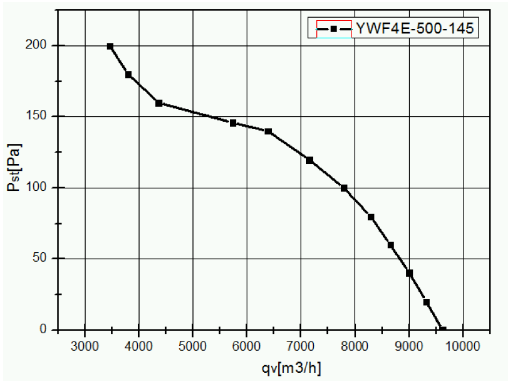

							SIGN	DATE	TITLE YWF4E-500S-145/65-G
						DRN. BY			
						CHD. BY			PROJECTION A4
						ENG. BY			SCALE
REV.	DESCRIPTION	APPROVED	DATE			APP. BY			SHEET: of