NO.	B1-6D800S-2021-A0

WEIGUANG®

SPECIFICATION 规格说明

HANGZHOU WEIGUANG ELECTRONIC CO.,LTD.

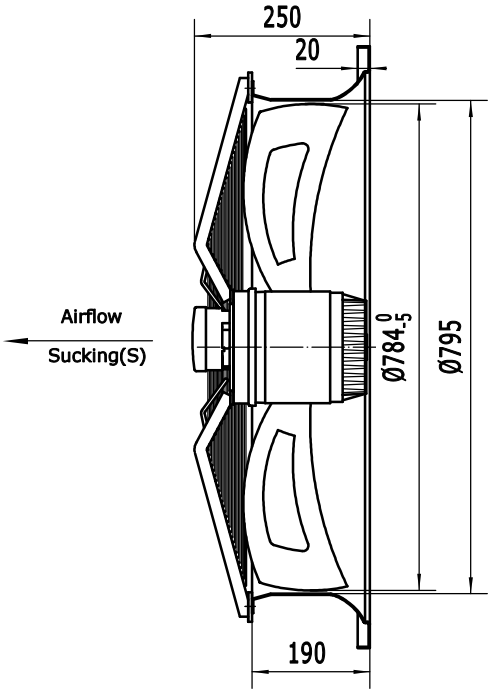

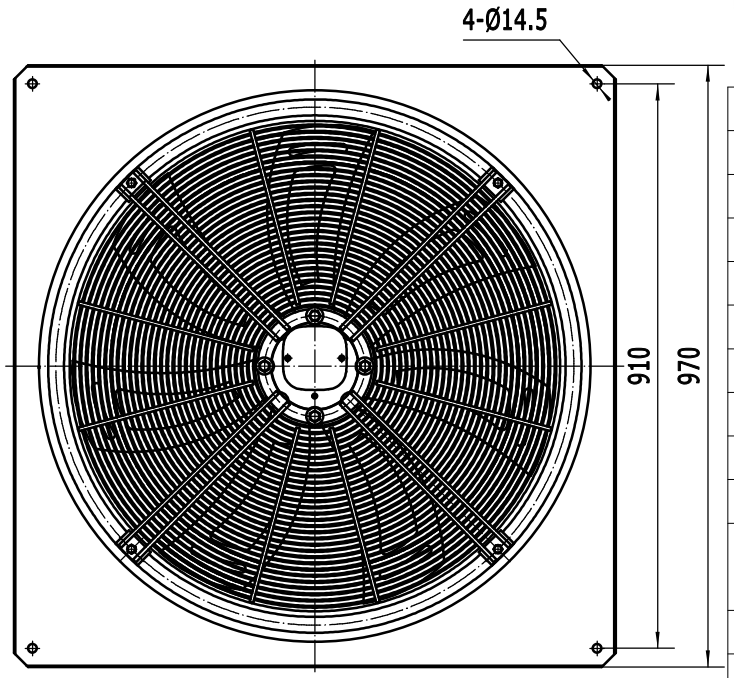

UNIT 类型	Axial fan motor 外转子轴流风机
MOTOR 电机型式	Three phases motor
MOTOR TYPE 电机型号	YWF6D-800S-180/100-B1
VOLTAGE 额定电压 (V)	380
FREQUENCY 频率 (Hz)	50
INPUT POWER 输入功率 (W)	△/Y 1860/1250
CURRENT 电流 (A)	△/Y 3.80/2.30
SPEED 转速 (r/min)	△/Y 900/720
AIR FLOW 60Pa 风量 (m³/h)	△/Y 19000/13000 (60Pa)
NOISE 噪音 (dBA)	△/Y 68/66
ROTATION 旋转方向	CW ,looking into the end-shield 顺时针，从端盖端方向看
INSULATION CLASS 绝缘等级	F
MOTOR PROTECTION 电机保护	Thermocontact 150±5℃ 热保护器
TEMPERATURE RISE 温升	75K max 运行温升不超过75K
PROTECTION CLASS 防护等级	IP54
OPERATING TYPE 工作定额	S1 连续工作制
AMBIENT TEMPERATURE 适用环境温度	-30°C +60°C
BEARINGS 轴承型式	Ball bearings 滚珠轴承
MOUNTING TYPE 安装方式	Square Frame 反安装方框
ELECTRICAL CONNECTION 电源线	Lead wire 1330UL 7G 1.31mm²+ 2G 0.35mm², Length 100mm in terminal box connected 接线盒（7芯1.31mm²+2芯0.35mm²线长100mm）
APPROVALS 认证标记	CE
NET WEIGHT/GROSS WEIGHT净重/毛重	50/65kg
PACKING 包装	98.5*98.5*32cm

LABEL (铭牌):

WEIGUANG® Axial Fan Motor
YWF6D-800S-180/100-B1
△ 380V 50Hz 3.80A 1860W 900r/min
Y 380V 50Hz 2.30A 1250W 720r/min CE
CL.F XX/XX

WIRING DIAGRAM（接线图）:

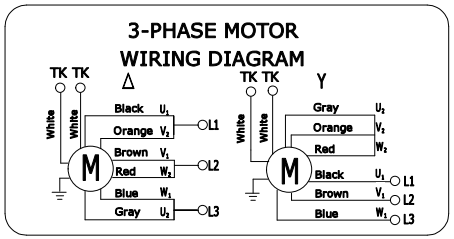

FLOW RATE CURVE（风量曲线）:

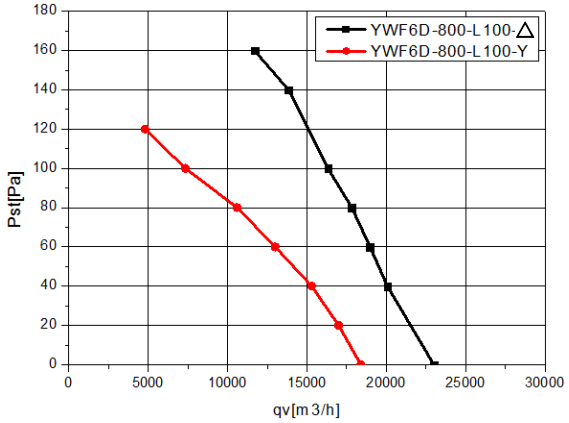

REV.	DESCRIPTION	APPROVED	DATE				SIGN	DATE
						DRN.BY		
						CHD.BY		
						ENG.BY		
						APP.BY		

TITLE
YWF6D-800S-180/100-B1

PROJECTION

A4
SCALE
SHEET: of